© WWW.AMT.NL - Dé internetsite voor de Automotive Professional

Mogelijkheden en aanbod mini-richtbanken

Licht richtwerk en multifunctioneel hefsysteem

Voor het snelle werk

Voor de echt zware klappers is de grote (oprij)richtbank onontbeerlijk. Maar vooral lichte schades nemen toe in aantal en daar is snelheid geboden. De mini-richtbank kan dan een alternatief zijn. Hij is geschikt voor eenvoudig richtwerk, maar is bovenal een veelzijdige schadewerkplek.

Ook de gerenommeerde fabrikanten van richtbanken bieden low-budget uitvoeringen aan, waarmee professioneel kan worden gericht. Het hefsysteem maakt de richtbank multifunctioneel.

Wie leveren mini-richtbanken

Autorobot
Saarloos Garage-uitrustingen
Postbus 29, 5825 ZG Overloon
(0478) 64 21 25 / Fax: (0478) 64 21 05

Blackhawk
Stokvis Equipment
Postbus 47, 7400 AA Deventer
(0570) 50 05 00 / Fax: (0570) 62 46 44

Car Bench
Strong Tools
Postbus 256, 5050 AG Goirle
(013) 534 41 69 / Fax: (013) 534 27 88

Car-O-Liner
Josam Richttechniek
Lichterweg 21, 8042 PW Zwolle
(038) 426 22 22 / Fax: (038) 426 22 20

Celette
Oskamp Equipment
Postbus 279, 3800 AG Amersfoort
(033) 454 59 00 / Fax: (033) 454 59 01

Celette
Sun Electric Nederland
Postbus 94041, 1090 GA Amsterdam
(020) 568 26 11 / Fax: (020) 568 27 77

Chief
Chief Equipment
Zeverijnstraat 20 / 1216 GK Hilversum
(035) 624 82 46 / Fax: (035) 628 43 24

FI-TIM
Leen van den Berg
Postbus 20, 3465 ZG Driebruggen
(0348) 50 15 78 / Fax: (0348) 50 12 42

OMCN
Equipment Distributie Nederland
Postbus 279, 3800 AG Amersfoort
(033) 454 59 09 / Fax: (033) 454 59 01

Spanesi
Noba
Statendamweg 16, 4905 AE Oosterhout
(0162) 45 87 96 / Fax: (0162) 43 72 49

Uno Liner
MSH Equipment
Appelmarkt 7, 1681 PE Zwaagdijk-Oost
(0228) 56 11 00 / Fax: (0228) 56 11 12

Laten we meteen één ding duidelijk stellen: de mini-richtbank is geen vervanging voor een grote mallenbank of richtbank met meetsysteem. De echt serieuze schades ontkomen niet aan een kwalitatief hoogwaardige reparatie op de professionele richtbank. Maar zo'n grote richtbank is duur en vaak langdurig bezet bij het richten van een omvangrijke schade. Als extra aanvulling, voor de lichte schades, kan een relatief goedkope mini-richtbank goede dienst bewijzen.

Geen wonderen

Wat verstaan we eigenlijk onder een mini-richtbank? Een echte definitie is er niet. De prijs is meestal beperkt tot maximaal € 10.000,-, het richtframe is relatief kort, de auto is er snel op te plaatsen en voor het richten staat een eenvoudige trekunit ter beschikking. In zijn meest simpele vorm is de mini-richtbank een onstabiele schuurbrug waar een trekunit aan gemonteerd kan worden. Voor het 'trekken' of 'duwen' onder de juiste hoek moet je vaak vreemde capriolen uithalen. Maar het kan ook anders. Vooral de gerenommeerde fabrikanten van richtbanken bieden tegenwoordig redelijk professionele 'low-budget' richtbanken aan. Het frame is solide en de trekkracht is hoog. Voor de controle op de juiste maatvoering zijn ze uit te breiden met een mallensysteem of universeel meetsysteem.

Auto op hoogte

De meeste mini-richtbanken zijn voorzien van een geïntegreerd (schaar)hefsysteem. Daarmee is de schade-auto op een prettige werkhoogte te brengen en wordt ook het op de bank plaatsen van de auto vergemakkelijkt. Veel mini-richtbanken hebben een laag frame zodat oprijbanen overbodig zijn.

Veel mini-richtbanken met hefsysteem kunnen ook als universele hefunit worden ingezet, omdat de trekunit afneembaar is. Ideaal voor dé- en montagehandelingen, schuren en poetsen. Zo is de mini-richtbank een rendabel werkstation.

Zorgvuldig verankeren!

Grote aandacht verdient het op de juiste wijze verankeren van de schade-auto. Sommige auto's hebben namelijk geen vertikale lasnaden bij de dorpels, zodat de auto op een alternatieve wijze aan het richtframe moet worden verankerd. Die hulpmiddelen zijn niet voor elk type richtbank leverbaar. Een punt van aandacht dus.

Wanneer een auto gebrekkig wordt opgespannen en men onder een verkeerde hoek met 10 ton gaat trekken, is de schade na de reparatie soms groter dan ervoor. Grote trekkrachten zijn alleen verantwoord wanneer de auto volgens fabrieksvoorschrift wordt verankerd, onder de juiste hoek kan worden getrokken en het richtframe deze krachten kan doorstaan. Anders is de auto recht, maar het richtframe krom.

Op de volgende pagina's maakt u uitgebreid kennis met het aanbod 'mini-richtbanken'.

A.N. Cupédo

© WWW.AMT.NL - Dé internetsite voor de Automotive Professional

Car-O-Liner Speed verhoogt productiviteit

De 'Speed' is Car-O-Liner's antwoord op de sterk toenemende lichte schades. Met de Speed beschikt de schadewerkplaats over een multifunctionele 2,5 tons schaarlift die z'n nut bewijst bij snelle reparaties, op- en afbouwen, schuren, voorbewerking en plaatwerk. Door montage van een 5-tons richttoren is de Speed bovendien inzetbaar als richtbank voor licht richtwerk. De richttoren heeft een centrale 'king pin' verankering en traploos verstelbare vertikale en horizontale arm. De overrijhoogte bedraagt slechts 10 cm zodat oprijbanen overbodig zijn. Het richt- cq hefframe van de Speed wordt met twee op afstand bediende hydraulische cilinders op een comfortabele hoogte van 160 cm gebracht. Aan het frame zijn vier liftarmen gemonteerd, die bij gebruik van fixatiearmen met lasnaadklemmen gewoon kunnen blijven zitten. De schadeauto kan met twee of vier lasnaadklemmen worden verankerd. Handig is het 'active clamping', waarbij de lasnaadklemmen middels een spindel naar de bevestigingslocatie verplaatst worden. Op de Speed kan men overigens dezelfde klemmen gebruiken als bij de grotere richtbanken van Car-O-liner. De Car-O-Liner Speed kost compleet € 11.286,- (ƒ 24.870,-.)

Schuren en richten met OMCN

De 550 XR van OMCN is een verrijdbare parallellogram-hefbrug met geïntegreerde trekbalk. Deze is op zes plaatsen aan het frame te bevestigen en kan zijdelings 180 graden roteren. Er kan dus 360 graden rondom de auto worden gewerkt. De hefhoogte bedraagt 102 cm en de hefcapaciteit 2,2 ton, zodat de 550 XR ook als schuurbrug of voor montagewerkzaamheden toepasbaar is. De prijs bedraagt € 5.915,- (ƒ 13.034,-).

Car Bench Marlin: mallen of meetsysteem

Marlin is de naam van een ultraplatte, slechts 10 cm hoge, schaarhefbrug van Car Bench. Deze heft voertuigen van maximaal 2,5 ton tot een comfortabele werkhoogte van 1 meter. De brug is voorzien van een 3 meter lang richtbed, waar een 6 tons trektoren rondom op bevestigd kan worden. Deze kan zowel horizontaal als vertikaal onder een hoek van 90 graden roteren. Voor wat betreft het richten is de Marlin uiterst veelzijdig. Naar keuze kan men grote mallen gebruiken, mini mallen of universele mallen en ook het werken met een meetsysteem behoort tot de mogelijkheden.

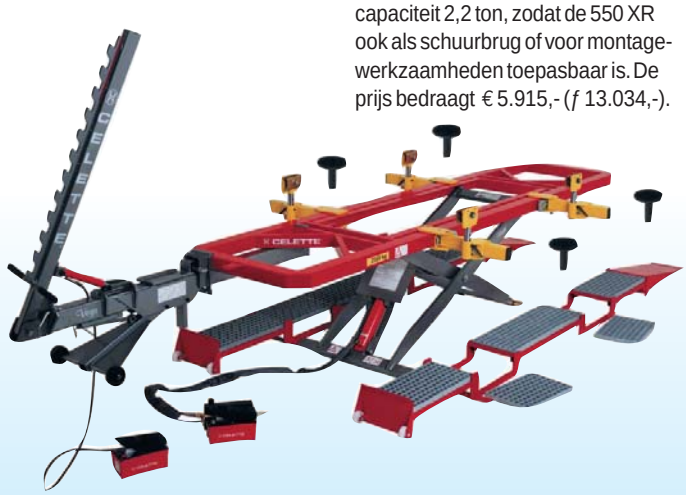

Celette Vega voor het serieuze werk

Met de term 'mini-richtbank' doen we de Celette Vega eigenlijk tekort. De Vega heeft een volwaardig, bijna 4 meter lang richtframe dat middels een 2,5 tons schaarlift op een hoogte van 1 meter wordt gebracht. Compleet met een rondom de bank te bevestigen richtunit kost deze Celette richtbank € 8.637,- (ƒ 19.033,-). Natuurlijk is de Vega ook te gebruiken als universele hefunit. Aan het richtframe zijn uitzwenkbare armen met rubber opnameblokken gemonteerd. Men kan eventueel meerdere hefunits combineren met één richtunit. De hefunit is met behulp van een transporthendel verplaatsbaar en de richtunit is verrijdbaar met een inklapbaar onderstel. Extra leverbaar zijn composiet rijbanen met oprijstukken. Na het verankeren en heffen van de auto zijn de rijbanen eenvoudig weg te rijden, zodat de carrosserie weer optimaal toegankelijk is. Voor BMW, Mercedes en 4WD's worden speciale verankeringssets geleverd.

Alternatief richten met Autorobot

Autorobot gaat op het gebied van schadeherstel z'n eigen weg en ook de Micro AZ-1 is zo'n alternatieve (mini)richtbank. Bijzonder is het verrijdbare telescopische montageframe. Aan dit frame kan een telescopische richttoren worden bevestigd die 180 graden rondom kan werken. De Micro AZ-1 heeft geen hefsysteem en is dus uitsluitend geschikt voor lichte richtwerkzaamheden. Bij het richten van de voor- of achterzijde wordt de tegenoverliggende zijde van de auto op wielbokken geplaatst. Met een optionele chassisverlenging is de Micro AZ-1 nog breder inzetbaar. Ook de richttoren kan worden verlengd, zodat zelfs dakschades te repareren zijn. De prijslijst start bij € 5.218,- (ƒ 11.500,-).

Chief Express Bench is multifunctioneel

Chief doet het goed in Europa. Zo goed zelfs, dat besloten is diverse richtbanken uit het programma ook in Europa te gaan produceren. Bovendien heeft Chief in Europa drie nieuwe trainingscentra geopend. De start van de Europese productie is gemaakt met de Express Bench. Met deze 'mini-richtbank' haakt Chief in op de behoefte aan een multifunctionele schadewerkplek met (lichte) richtmogelijkheden.
Dankzij het geïntegreerde hefsysteem is de Express Bench uitermate geschikt voor dé- en montagewerkzaamheden en de voorbewerking. Tijdens het richten kan de auto bovendien op een optimale werkhoogte worden gebracht. Aan het richtbed kan op negen posities een telescopische 4 tons richttoren worden gemonteerd. Voor gemakkelijk op- en afrijden is de Express Bench uitgerust met rijplaten, die eenvoudig verwijderd kunnen worden. Deze richtbank wordt inclusief vier universele verankeringsklemmen geleverd. Chief hanteert voor de Express Bench een prijs van € 10.210,- (ƒ 22.500,-), maar tijdens de beurs Crash in Utrecht (maart 2002) kunt u hem bemachtigen voor € 7.950,- (ƒ 17.519,-) inclusief plaatsing en uitgebreide instructie.

FI-TIM Jollift heft tot stahoogte

Met de FI-TIM Jollift haalt de schadewerkplaats een praktische schaarhefbrug in huis. Er is een inbouw en een opbouw versie. De brug is voor veel doeleinden te gebruiken, aangezien de hefhoogte maar liefst 180 cm bedraagt. Ideaal dus in de voorbewerking en voor montagewerkzaamheden. In de goedkoopste uitvoering kost de Jollift € 3.267,- (ƒ 7.200,-). In deze versie is de brug niet geschikt voor de montage van een trekbalk. Wil men dat wel, dan start de prijslijst bij € 4.397,- (ƒ 9.690,-). Compleet met trekbalk en lasnaadklemmen loopt de prijs op tot een kleine 20 mille. Om de trekbalk niet alleen aan de zijkant van het frame te kunnen bevestigen, maar ook aan de voorzijde, wordt een speciaal hulpstuk bijgeleverd. Met behulp van een ketting en een rol kan de trekbalk ook neerwaarts trekken, zelfs opzij trekken is met een apart hulpstuk mogelijk. De Jollift heft afhankelijk van de uitvoering 2,5 of 2,8 ton. Met de extra leverbare wielopname-platforms gaat het plaatsen van de auto op de brug uiterst snel.

Blackhawk EuroPost levert vakwerk

Naast de ingenieuze MultiRack richtbank heeft Blackhawk ook een 'mini-richtbank' in het programma. Dat is de EuroPost 2. Het betreft een volwaardig (verrijdbaar) richtsysteem met 4 meter lang richtbed en geïntegreerde schaarlift (86 cm hefhoogte). Door de geringe overrijhoogte zijn oprijplaten overbodig. De 5 tons Dozer trekinrichting kan rondom het frame bevestigd worden en is zwenkbaar. De klem/ondersteuningsarmen zijn over de gehele lengte van het frame verplaatsbaar en nauwkeurig instelbaar. Ze rollen op kogellagers, dus dat betekent licht werk. Voor de schadediagnose is de EuroPost uit te breiden met een mechanisch (P-188) meetsysteem of het moderne elektronische Shark meetsysteem. De prijs van € 10.535,- (ƒ 23.218,-) maakt duidelijk dat de EuroPost 2 een professionele richtbank is en geen schuurbrug met richtmogelijkheden. Voor de vakman dus!

© WWW.AMT.NL - Dé internetsite voor de Automotive Professional

Uno Liner scoort met gebruiksgemak

MSH Equipment heeft het merk Uno Liner in korte tijd bekendheid gegeven in onze schademarkt. De Zweedse fabrikant van richtbanken is onlangs zelfs overgenomen door MSH en zetelt nu naast het gloednieuwe pand van MSH Equipment in Zwaagdijk-Oost. Behalve de productieve oprij-richtbank levert MSH ook een tweetal 'mini-richtbanken' van Uno Liner.
De T-3000 is een echte mini-richtbank. Deze heeft een compact frame van 2,5 meter lang dat middels een schaarhefsysteem op een hoogte van 1,4 meter wordt gebracht. Standaard is een kantelbare trekunit met een hoge trekkracht van 10 ton. De dorpelklemmen en zetbenen zijn identiek aan de overige Uno Liner richtbanken. Bijzonder is de éénbouts verankering. Een ander kenmerk is de riante ruimte tussen auto en richtframe, wat bij het meten een groot voordeel is.
Een andere mogelijkheid in het Uno Liner programma is de T-2500. Deze heft eveneens tot 1,4 meter, maar heeft een langer frame van 307 cm. Qua trekkracht doet deze bank niet onder voor de grote Uno Liners. Door twee vector cilinders op de trekunit te plaatsen ontstaan er drie trekmogelijkheden en kan er met 30 ton gelijktijdig getrokken worden. Het plaatsen en verankeren van de auto op de richtbank gaat supersnel. Op de T-2500 zijn alle hulpstukken van de grote richtbanken te gebruiken, inclusief de fixeerset.

Spanesi biedt keuze uit inbouw of opbouw

Van fabrikant Spanesi levert de firma Noba twee mini-richtbanken. De Mini Bench is bedoeld voor opbouw en de Pony Bench voor inbouw in de vloer. Beiden zijn uitgerust met een schaarlift. De Mini Bench heft tot 1 meter hoogte, de Pony Bench tot 142 cm. Door plaatsing van een 5,5 tons trektoren zijn deze schaarbruggen ook als richtbank voor eenvoudige richtwerkzaamheden in te zetten. De toren wordt aan de kopse kant van het frame bevestigd en kan 180 graden rondom zwenken. Door de vertikale arm zijwaarts te kantelen zijn ook richtwerkzaamheden aan de zijkant van de carrosserie uit te voeren. Praktisch in gebruik zijn de dwars op het frame gemonteerde 7 cm hoge oprijplaten die het op- en afrijden vergemakkelijken. Voor het opspannen van BMW, Mercedes, Honda en Rover zijn speciale verankeringssets verkrijgbaar. Noba biedt de Mini Bench aan voor € 7.260,- (*f* 16.000,-) en de Pony Bench voor € 7.714,- (*f* 17.000,-).